2019 YOKOHAMA AUTUMN SPECIAL　横浜産貿ホール マリネリア 会場配置図

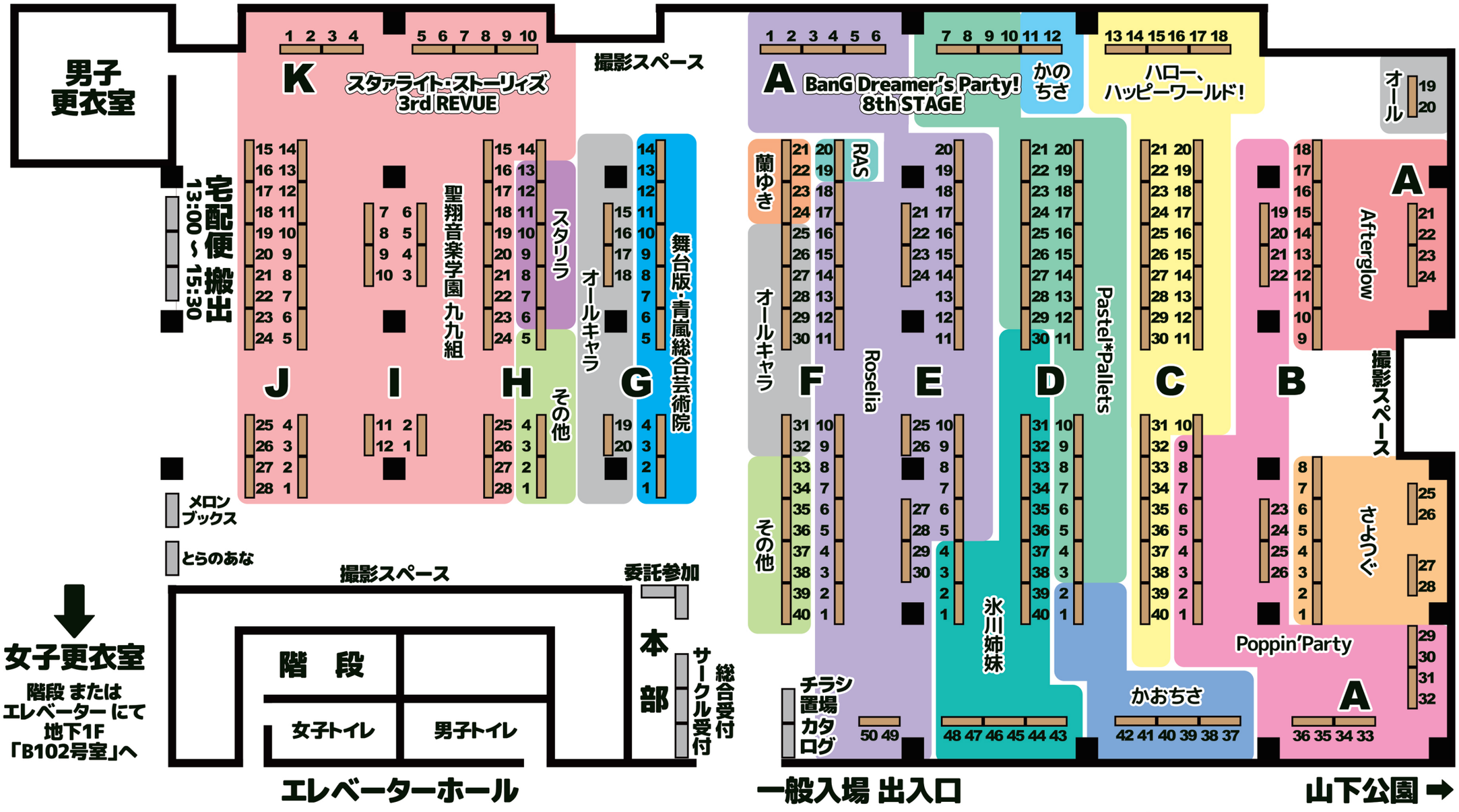

一般参加者待機列
（建物前広場に 9:30頃より 列形成開始）

2019.10.17 更新
Ver 1.4